位置図

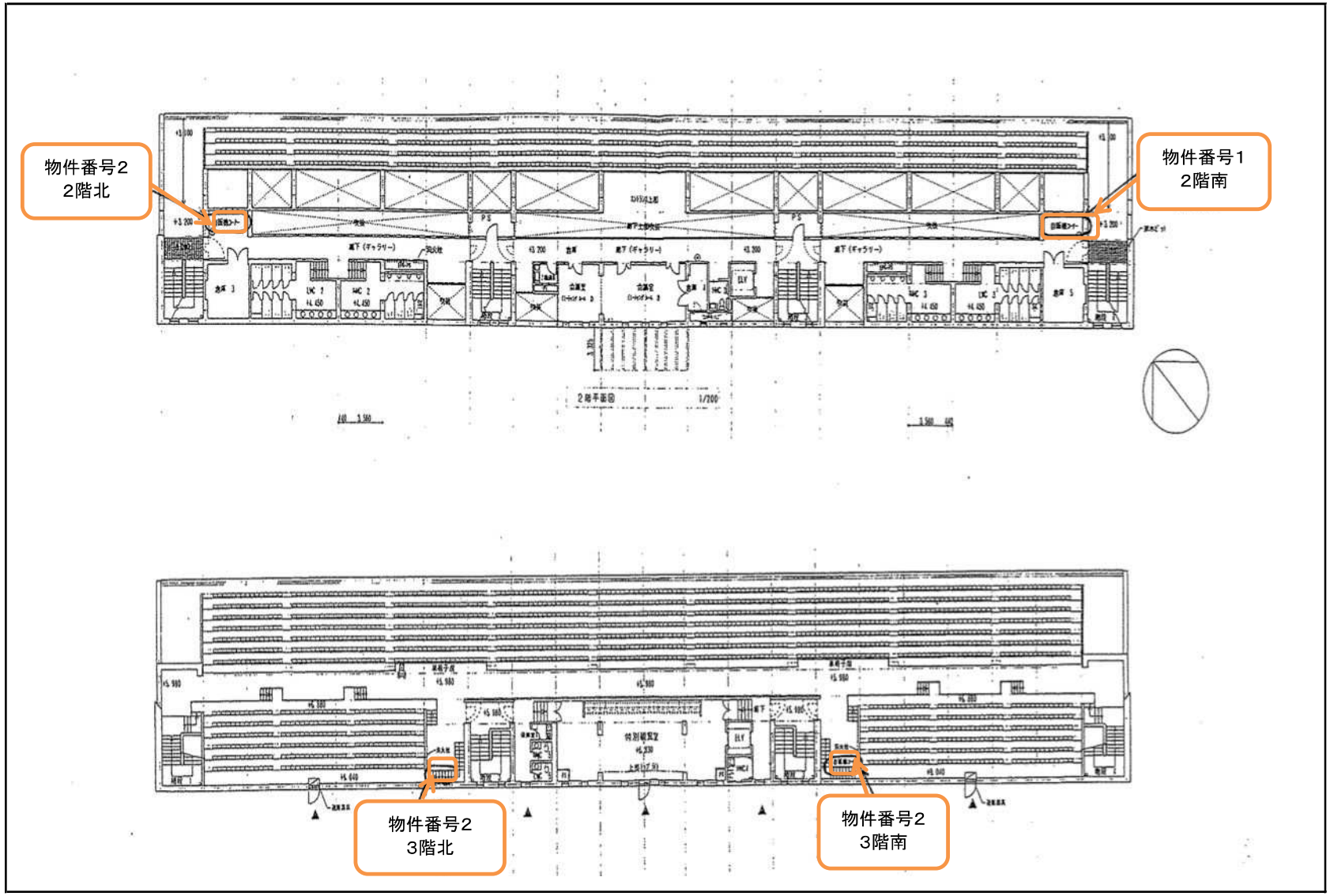

設置面積（貸付面積）

設置面積（単位：mm） 物件番号1

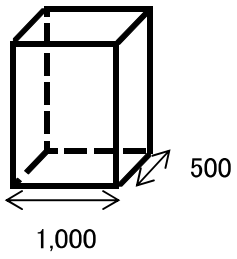

回収ボックス

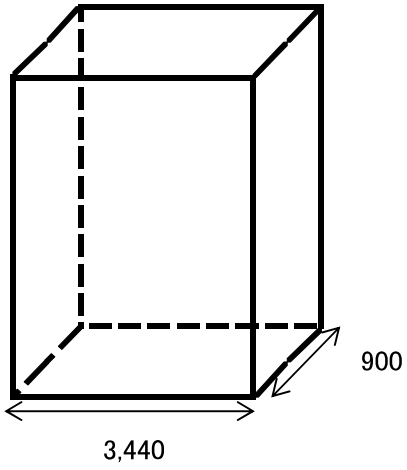

自動販売機

（1箇所あたりの設置面積）

1.0m × 0.5m ＝ 0.50000 ㎡

3.44m × 0.9m ＝ 3.096000 ㎡

0.5㎡ ＋ 3.096㎡ ＝ 3.596000 ㎡

≒ 3.59㎡

（使用数量は少数第2位までを表示、第3位以下切捨て）

設置面積（貸付面積）

設置面積（単位：mm）　物件番号2

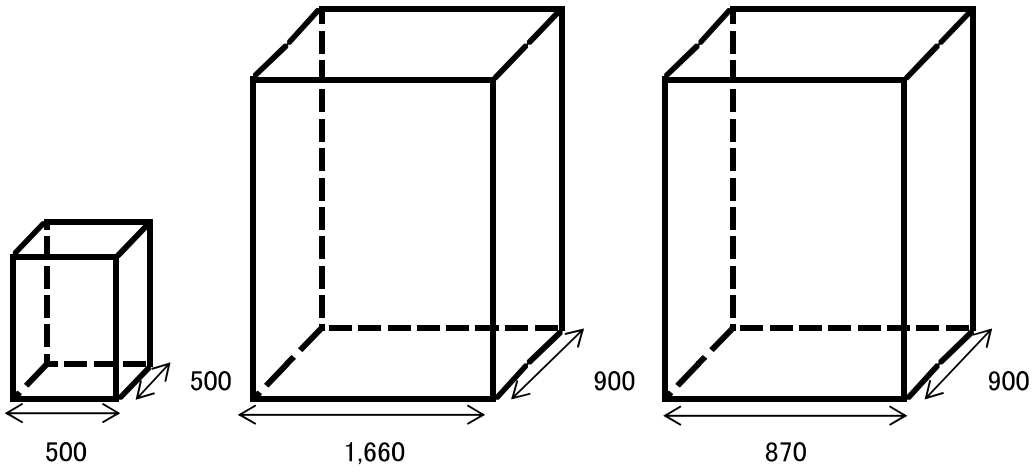

回収ボックス　　自動販売機

（設置面積）

2階北自販機コーナー

1.66m　×　0.9m　＝　1.494000　㎡
≒　1.49　㎡

（使用数量は少数第2位までを表示、第3位以下切捨て）

3階南自販機コーナー

0.87m　×　0.9m　×　=　0.783　㎡
0.5m　×　0.5m　×　=　0.25　㎡

0.783㎡　＋　0.25㎡　=　1.033　㎡
≒　1.03　㎡

（使用数量は少数第2位までを表示、第3位以下切捨て）

3階北自販機コーナー

0.87m　×　0.9m　×　=　0.783　㎡
0.5m　×　0.5m　×　=　0.25　㎡

0.783㎡　＋　0.25㎡　=　1.033　㎡
≒　1.03　㎡

（使用数量は少数第2位までを表示、第3位以下切捨て）