平成２３年　７月　８日
独立行政法人
日本原子力研究開発機構
敦賀本部
（１５時資料配付）

敦賀本部　週報

（期間：　7月　2日 ～　7月　8日）

「東北地方太平洋沖地震発生に伴う状況について」

原子力機構では、東北地方太平洋沖地震（震災名：東日本大震災）発生直後から、理事長を本部長とする「機構対策本部」を設置し、機構施設・設備への影響の把握と復旧に向けた対応、指定公共機関としての支援活動等を機構の総力を挙げて行っています。

敦賀本部においても、文部科学省への専門家の派遣、現地の環境モニタリングや住民の方々の体表面測定等に技術者を交代で派遣するとともに、「もんじゅ」「ふげん」及び周辺の環境モニタリングを強化し、監視を行っています。

一方、6月7日付け、原子力安全・保安院からの「原子力発電所等の外部電源の信頼性確保に係る開閉所等の地震対策について（指示）」を受け、「もんじゅ」の開閉所等の電気設備が機能不全となる倒壊、損傷等が発生する可能性についての影響評価について、7月7日に原子力安全・保安院に報告いたしました。（7月7日 プレス発表済み）

引き続き、安全性向上対策を実施していくとともに、今後も得られる新たな知見をもとに迅速かつ的確に対策を追加し、安全確保に万全を期してまいります。

今週のまとめ

- 「もんじゅ」平成22・23年度設備点検実施中
- 「もんじゅ」水・蒸気系設備機能確認試験実施中
- 「もんじゅ」炉内中継装置引抜き工事完了（7/2）
- 「もんじゅ」炉内中継装置分解点検（7/7～）
- 「もんじゅ」屋外排気ダクト取替工事実施中
- 「もんじゅ」性能試験中

～　すぐれた技術　確かな安全　世界に示す　新生「もんじゅ」　～

高速増殖炉研究開発センター

1．作業状況等

（1）「もんじゅ」プラント状況

○性能試験中（原子炉停止中）

・１次主冷却系（ナトリウム温度　約200℃）
　Aループ　ナトリウムドレン中
　Bループ　ポニーモータ運転中
　Cループ　ナトリウムドレン中
・２次主冷却系（ナトリウム温度　約200℃）

Aループ　ナトリウムドレン中
Bループ　ポニーモータ運転中
Cループ　ポニーモータまたは主モータ運転中
（主モータ：7/7 起動）
（ポニーモータ：7/4 起動、7/7 停止）

（2）平成 22・23 年度設備点検

○原子炉冷却系統施設
・原子炉補機冷却水 原子炉補機冷却海水系設備点検
・１次冷却系設備点検

○計測制御系統施設
・制御棒駆動機構点検

○その他原子炉の付属施設
・換気空調設備点検
・所内電源供給設備点検
・ディーゼル発電機設備点検
非常用ディーゼル発電機Ａ号機のシリンダライナーについて、強度と相関のある超音波速度の測定を実施した結果、シリンダライナー12 個のうち、6 個について、超音波速度の判定基準を下回ったことが認められました。これら 6 個のシリンダライナーについては、交換します。

（3）水・蒸気系設備機能確認試験

○復水・給水・補給水系運転試験－１（2/15～）
・復水器*に海水を送る循環水ポンプを起動し、安定に運転を継続中（2/15～）
・復水ポンプを起動し、復水系統への通水を実施（4/23～）
＊ タービンで使用した蒸気を海水で冷却し水に戻す装置

○復水脱塩装置運転試験（4/26～7/5）
・復水脱塩装置*の復水ライン及び再生塔設備への通水を実施（4/26～7/5）
＊ 水質保持のため、復水中の溶解固形物等を除去する装置

○発電機（ガス系・冷却系・油系運転）運転試験（5/18～）
・固定子冷却設備*を起動し、試運転を実施中（5/18～）
＊ 発電機固定子コイル内に純水を通水して冷却する設備

○主蒸気系（抽気系・空気抽出系）運転試験（6/30～）
・復水器に接続されている配管、弁、機器の真空上昇試験を実施中（6/30～）

（4）炉内中継装置引抜き・復旧工事

○炉内中継装置落下に係る状況確認及び原因調査
○炉内中継装置引抜き工事終了（7/2）
○炉内中継装置分解点検（7/7～）
・炉内中継装置本体の上端より約 1250 ㎜の部分を切断し、内部の点検を実施しました。その結果、駆動軸ジョイント（ユニバーサルジョイント）部の平行ピンが切断していることを確認しましたが、平行ピンは、抜け落ちることなく残っていることを確認しました。（7/7）（別添参照）

（5）屋外排気ダクト取替工事

（6）その他

○もんじゅ港湾内及び取水口の浚渫
○「もんじゅ」の外部電源の信頼性確保に係る開閉所等の地震による影響評価について、原子力安全・保安院に報告（7/7）

２．来週の予定

（1）「もんじゅ」プラント状況

○性能試験中（原子炉停止中）
・１次主冷却系（ナトリウム温度　約 200℃）
Aループ　ナトリウムドレン中

Ｂループ　ポニーモータ運転
Ｃループ　ナトリウムドレン中
・２次主冷却系（ナトリウム温度　約 200℃）
Ａループ　ナトリウムドレン中
Ｂループ　ポニーモータ運転
Ｃループ　主モータ運転

（２）平成 22・23 年度設備点検
○原子炉冷却系統施設
・原子炉補機冷却水 原子炉補機冷却海水系設備点検
・１次冷却系設備点検
○計測制御系統施設
・制御棒駆動機構点検
○その他原子炉の付属施設
・換気空調設備点検
・所内電源供給設備点検
・ディーゼル発電機設備点検

（３）水・蒸気系設備機能確認試験
○復水・給水・補給水系運転試験－１、２
○発電機（ガス系・冷却系・油系運転）運転試験
○主蒸気系（抽気系・空気抽出系）運転試験

（４）炉内中継装置引抜き・復旧工事
○炉内中継装置落下に係る状況確認及び原因調査
○炉内中継装置分解点検

（５）屋外排気ダクト取替工事

（６）その他
○もんじゅ港湾内及び取水口の浚渫

原子炉廃止措置研究開発センター

１．作業状況等

（１）「ふげん」プラント状況
○廃止措置作業中（使用済燃料搬出期間）
・重水系ヘリウム系等の汚染除去工事（カランドリアタンク及び重水冷却系、重水浄化系等の重水回収及びトリチウム除去等）
・重水前処理装置等を用いたγ核種（コバルト 60 等）の除去作業
・平成 23 年度廃止措置技術に関わる調査研究（文部科学省委託事業：(財)原子力安全技術センターが実施）

２．来週の予定

（１）「ふげん」プラント状況
○廃止措置作業中（使用済燃料搬出期間）
・重水系ヘリウム系等の汚染除去工事（カランドリアタンク及び重水冷却系、重水浄化系等の重水回収及びトリチウム除去等）
・重水前処理装置等を用いたγ核種（コバルト 60 等）の除去作業
・平成 23 年度廃止措置技術に関わる調査研究（文部科学省委託事業：(財)原子力安全技術センターが実施）

敦 賀 本 部　**国際原子力情報・研修センター：◎**

１．今週の実績
○アクアトムギャラリー「長橋嶺舟個展「Ｒｏｃｋ’Ｎ書！」」(6/22～7/3)

○アクアトムギャラリー「「五人の会」写真展」(7/6～7/18)
○さいくるミーティング（一般団体等７件）

２．来週以降の予定
◎学校教育支援（主な予定）
・敦賀気比高校付属中学校１年生 アクアトム科学塾「光の性質」(7/12)
○アクアトムサイエンスワークショップ「偏光板を使ったキラキラカップを作ろう」
(7/9, 7/10, 7/23, 7/24)
○アクアトムギャラリー「「五人の会」写真展」(7/6～7/18)
○アクアトムギャラリー「浅賀貴宏 漆芸展」(7/21～7/31)
○アクアトムギャラリー「こだわって暮らす」(8/3～8/10)
○さいくるミーティング（一般団体等７件）

【本件に関する問い合わせ先】
独立行政法人
日本原子力研究開発機構　敦賀本部
業務統括部　広報課長　　森　将臣
電話：0770(21)5023（直通）

炉内中継装置本体　分解点検状況（駆動軸ジョイント部の状況）

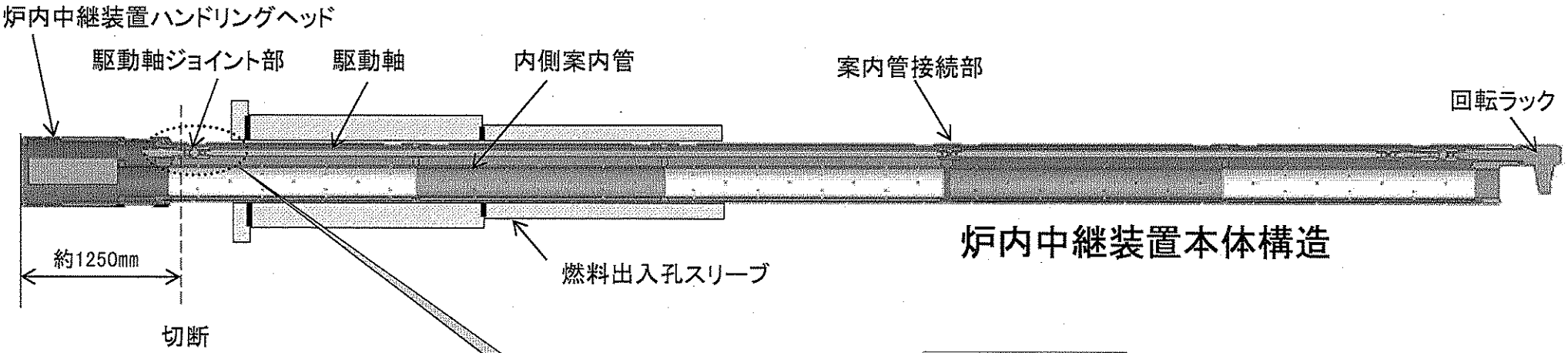

炉内中継装置本体構造

7月7日、炉内中継装置本体の上端より約1250mmの部分を切断し内部の点検を実施。その結果、駆動軸ジョイント部の平行ピンが切断していること、切断した平行ピンは抜け落ちることなく残っていることを確認。

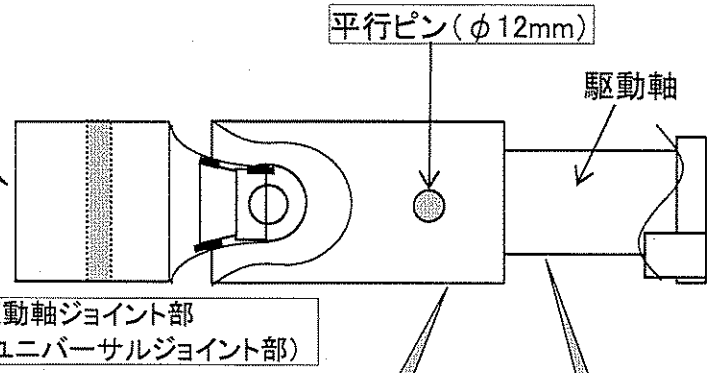

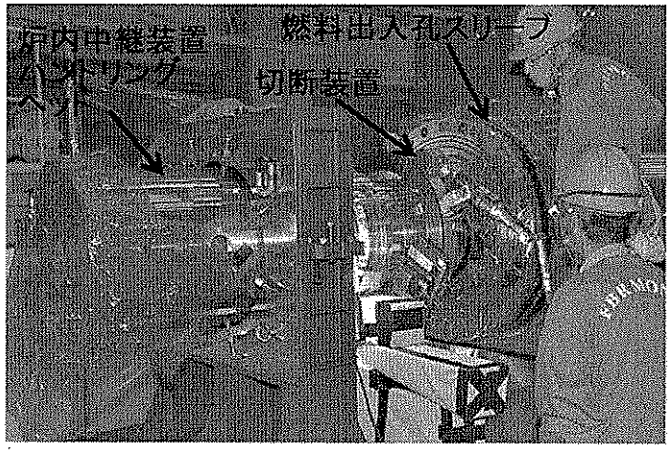

炉内中継装置切断作業

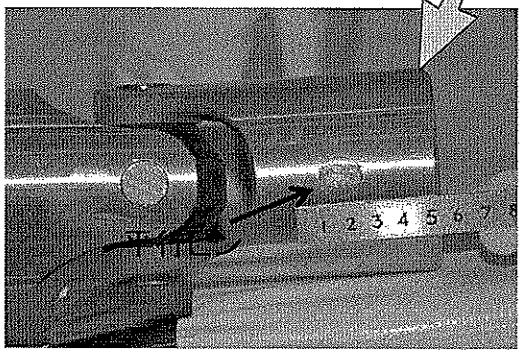

駆動軸ジョイントはめ合い部

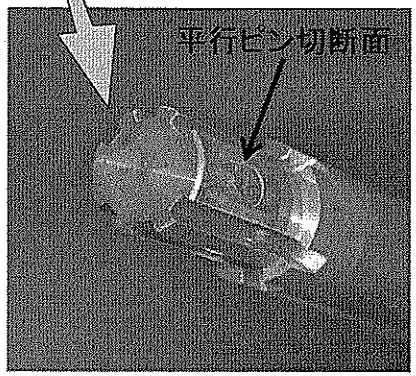

駆動軸はめ合い部